IR130

Infrarotsauna

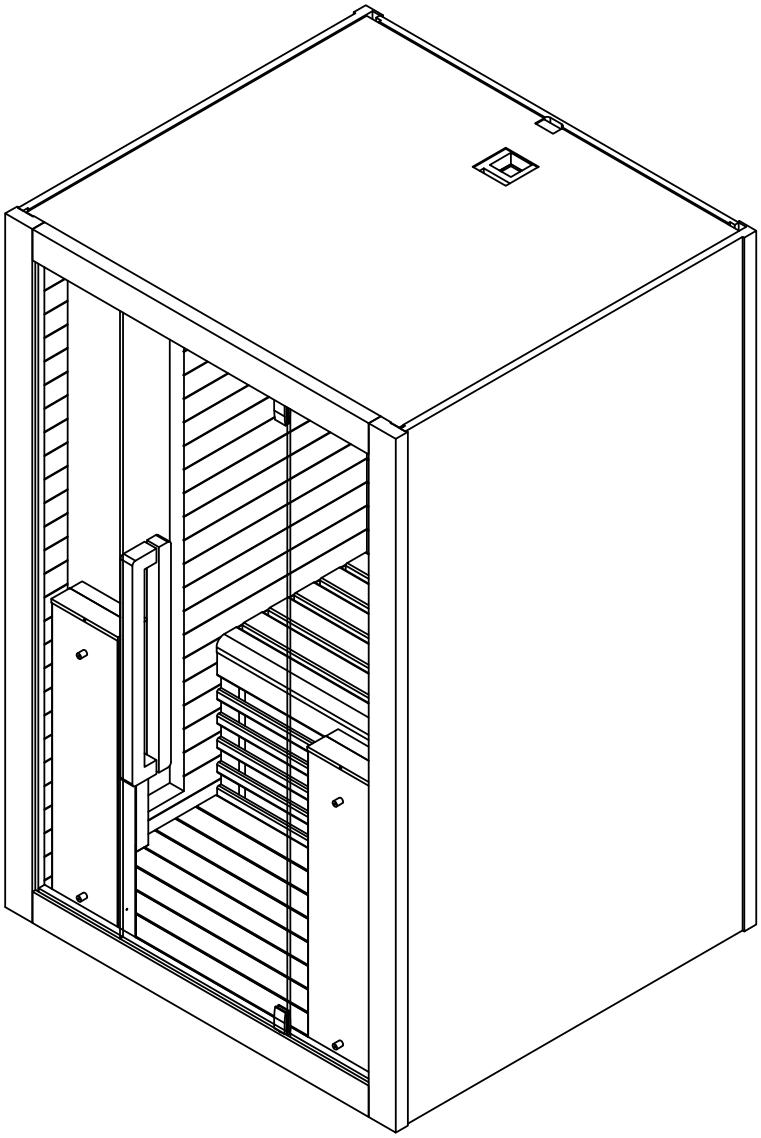

MASSE (mm): 1300*1200*2000

VORWORT

Vielen Dank für den Kauf unseres Produkts. Bitte lesen Sie diese Anleitung vor dem Aufbau sorgfältig und bewahren Sie sie auf. Notieren Sie die Seriennummer der Steuerbox der Kabine - sie wird bei Reparaturen oder Ersatzteilbestellungen benötigt.

ACHTUNG

Installation und Reparatur dürfen nur durch eine konzessionierte Elektrofachkraft erfolgen.
Prüfen Sie vor der Installation die Netzspannung und stellen Sie sicher, dass die geerdete Steckdose korrekt angeschlossen ist.
Verwenden Sie ausschliesslich Originalteile. Teilen Sie die Steckdose nicht mit anderen Geräten.
Schalten Sie das Netzteil der Kabine aus, wenn sie nicht benutzt wird.
Stellen Sie die Kabine in Innenräumen auf einen ebenen, waagrechten und trockenen Untergrund.
Eine Schutzabdeckung für die Sauna ist erforderlich.

GEFAHR

Werden die Strahler abgedeckt, besteht wegen Überhitzung Brandgefahr. Strahler niemals abdecken.
Halten Sie brennbare oder leicht entzündliche Materialien und Gegenstände (z. B. Handtücher) jederzeit vom Strahler fern.
Berühren Sie den Strahler während und kurz nach dem Gebrauch nicht - es besteht Verbrennungsgefahr durch heisse Teile.
Das Leuchtmittel wird im Betrieb heiss. Muss es gewechselt werden, trennen Sie die Kabine vom Netz und lassen Sie das Leuchtmittel abkühlen.
Wird die elektrische Anschlussleitung beschädigt, muss sie durch den Hersteller oder eine konzessionierte Elektrofachkraft ersetzt werden.

WARNUNG

Wenn Sie krank sind oder gesundheitliche Beschwerden haben, insbesondere Herz-Kreislauf-Erkrankungen, oder Medikamente einnehmen, konsultieren Sie vor der Nutzung eine Ärztin oder einen Arzt.
Kinder und gebrechliche Personen dürfen sich nie unbeaufsichtigt in der Kabine aufhalten.
Fühlen Sie sich während der Anwendung unwohl, beenden Sie diese sofort und konsultieren Sie eine Ärztin oder einen Arzt.
Gehen Sie nie in eine heisse Sauna, wenn Sie Alkohol, starke Medikamente oder Betäubungsmittel eingenommen haben.

Technische Daten

Modell: IR130
Kabinenmaterial: Thermo-Espe + schwarzes Furnier
Tiefe: 1200 mm
Breite: 1300 mm
Höhe: 2000 mm
Spannung: AC230V
Strahler, Typ: Röhrenstrahler + Karbonstrahler
Strahler, Gesamtleistung: 2260 W / 10 A

Beschlagteile (Abweichungen möglich)

Ø4x30	Ø4x40	Ø4x50	Ø4*16	Ø3*16	Ø3*12	Ø8x60	Pad	Cap							
8x	4x	10x	52x	16x	4x	2x	4x	4x	8x	2x	1x	4x	2x	2x	4x

MONTAGEANLEITUNG

Hinweise zum Aufbau

Entfernen Sie die Transportverpackung und prüfen Sie vor Montagebeginn, ob Ihre Infrarotkabine vollständig und unbeschädigt geliefert wurde.
Für den Aufbau der Kabine sind mindestens 2 Personen erforderlich.
Prüfen Sie Senkung und Durchmesser der Bohrlöcher, um Schäden am Holz zu vermeiden.
Die erforderliche Mindestraumhöhe für die Installation beträgt 2020 mm.

Werkzeug

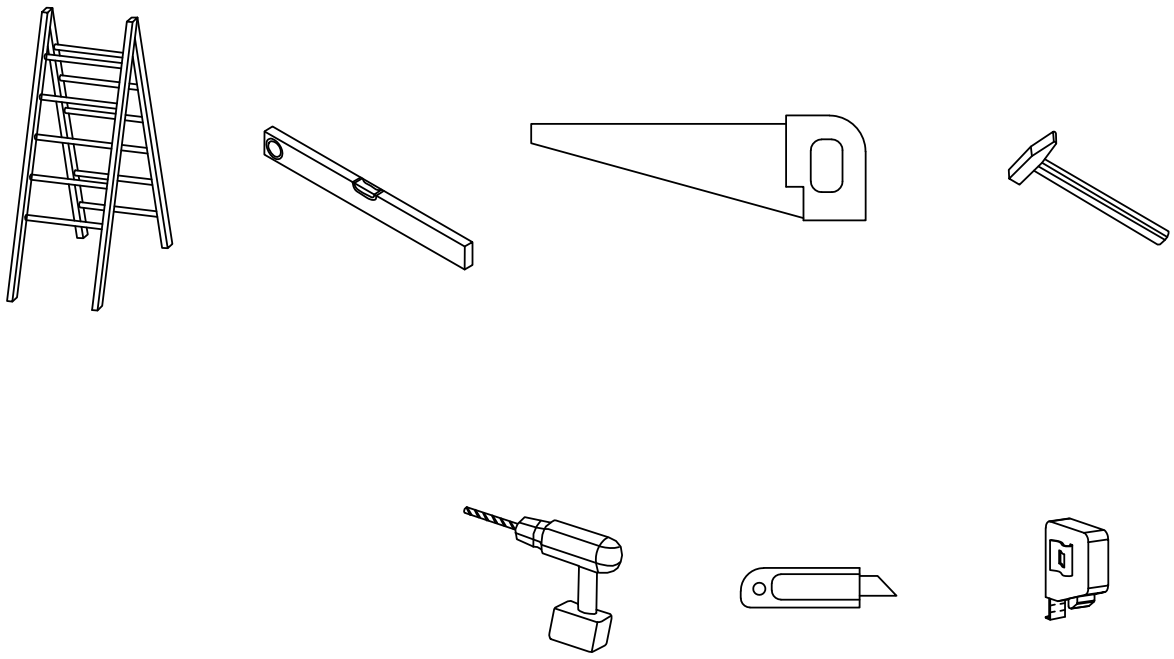

Montageschritte

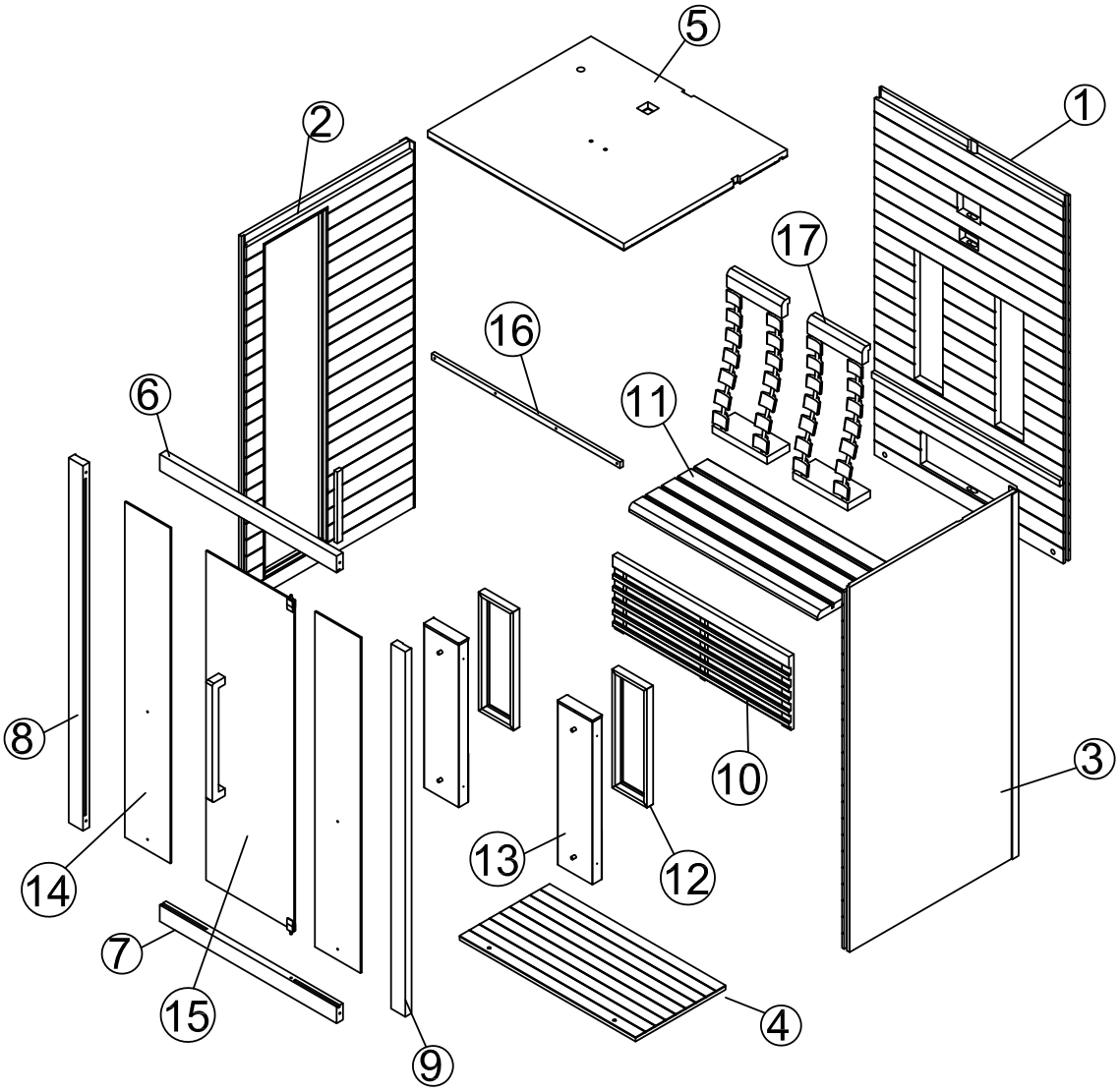

①	②	③	④	⑤	⑥	⑦	⑧	⑨
2000*1194*44MM	2000*1160*44MM	2000*1160*44MM	1190*608*39MM	1241*1133*39MM	1119*90*40MM	1119*90*40MM	2000*90*40MM	2000*90*40MM
⑩	⑪	⑫	⑬	⑭	⑮	⑯	⑰	
1192*436*33MM	1192*500*33MM	650*220*40MM	900*220*60MM	1837*288*8MM	1805*557*8MM	1192*33*20MM		

Assemble steps

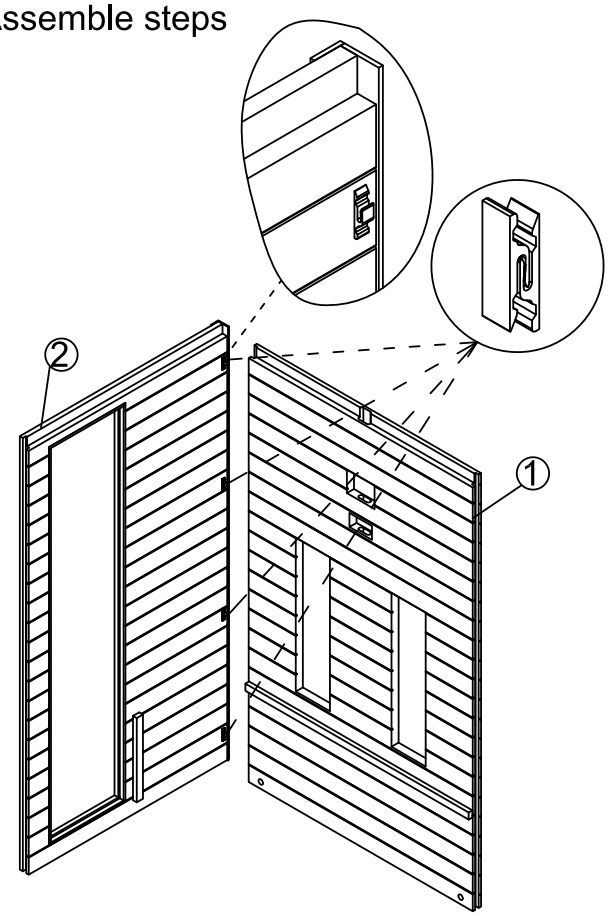

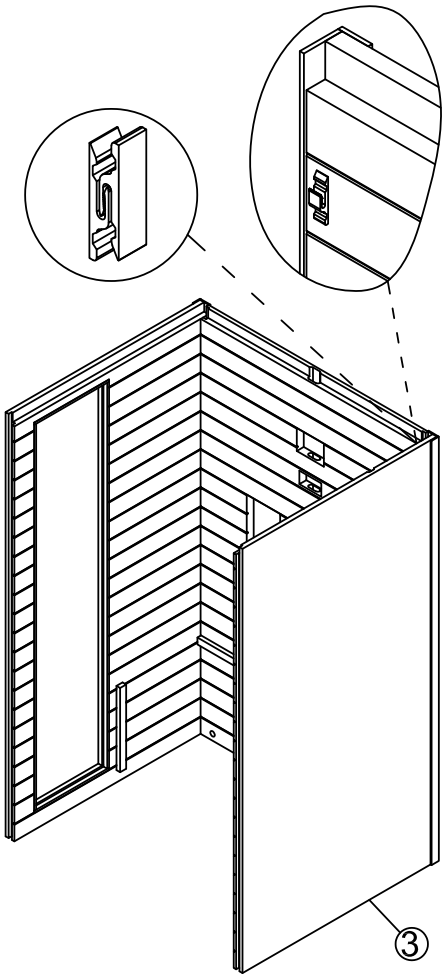

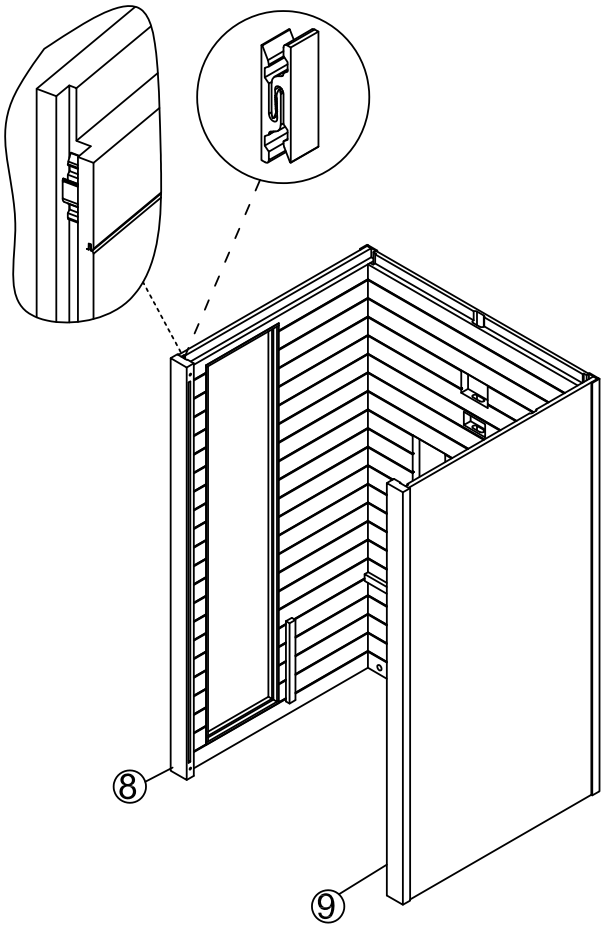

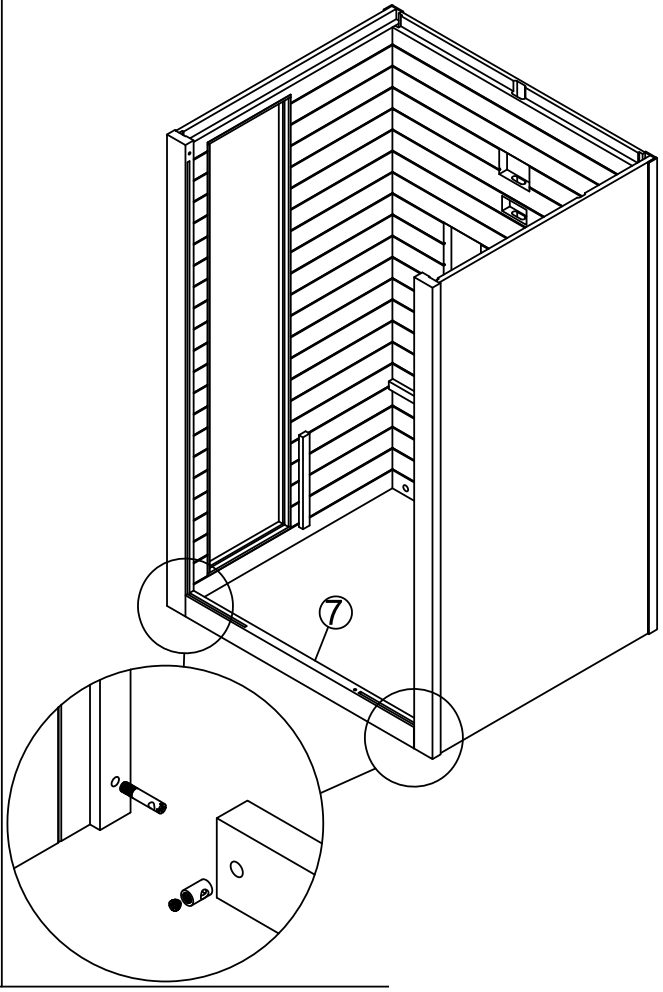

Assemble steps

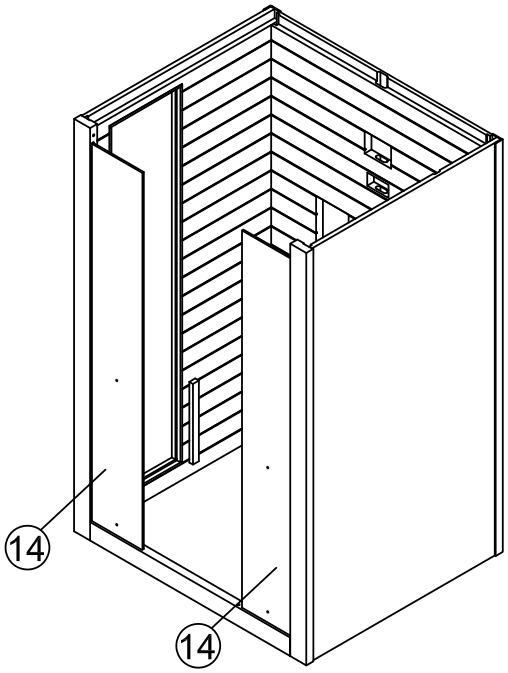

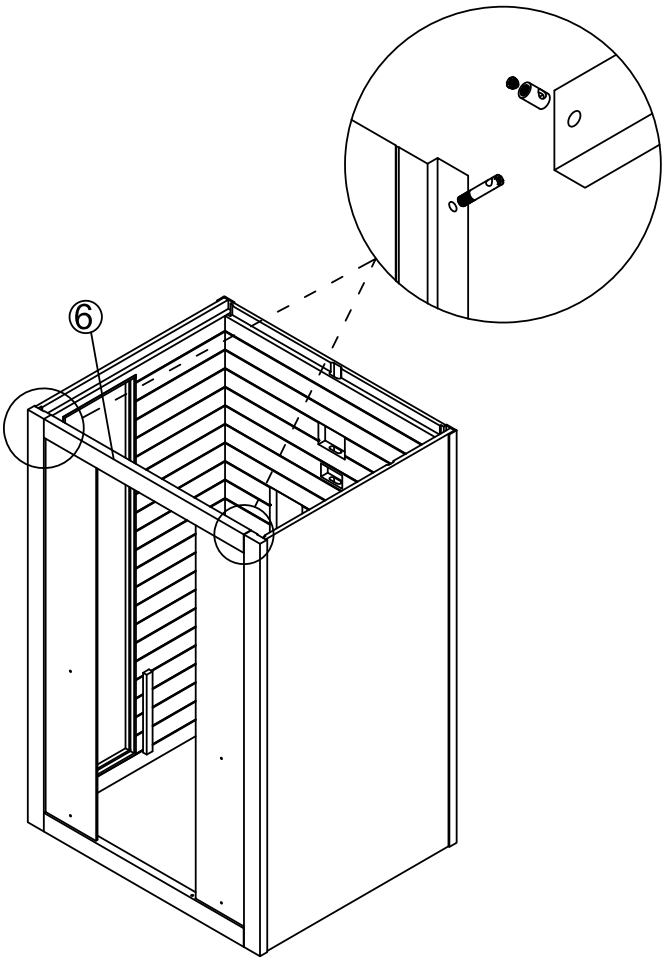

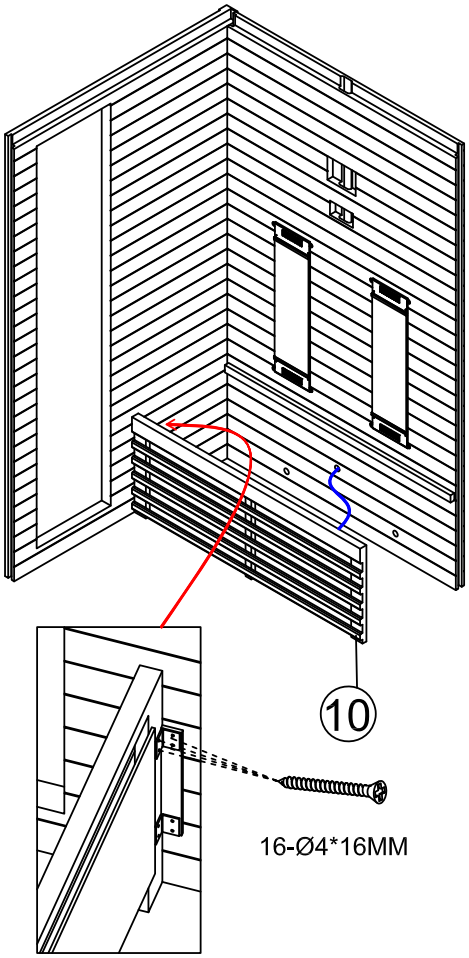

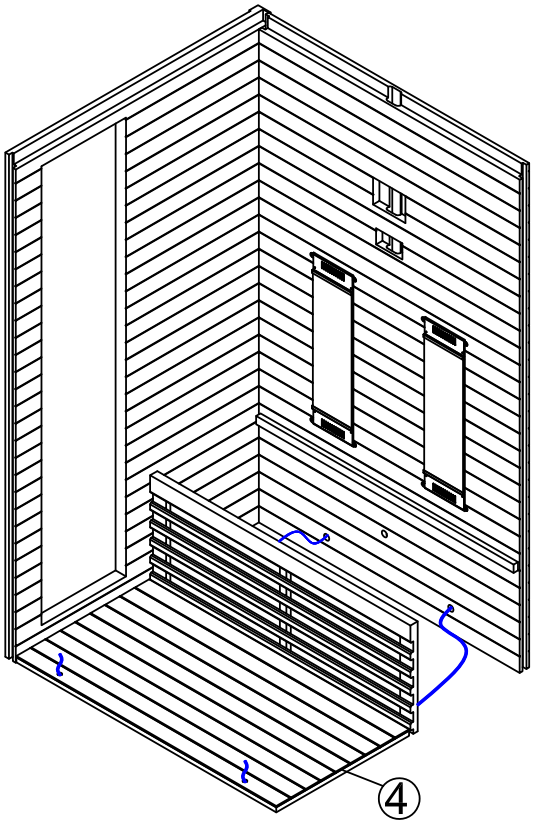

Montageschritte

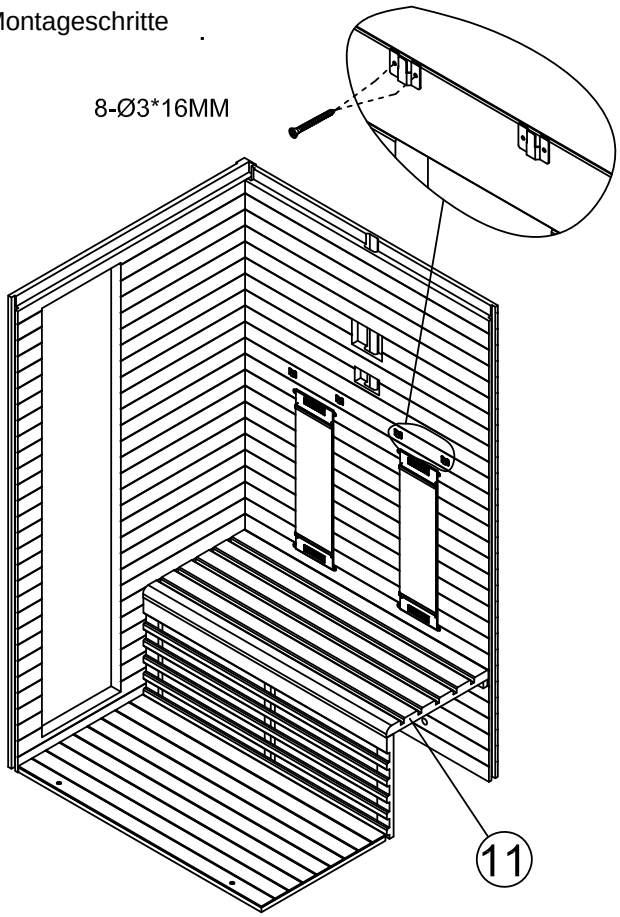

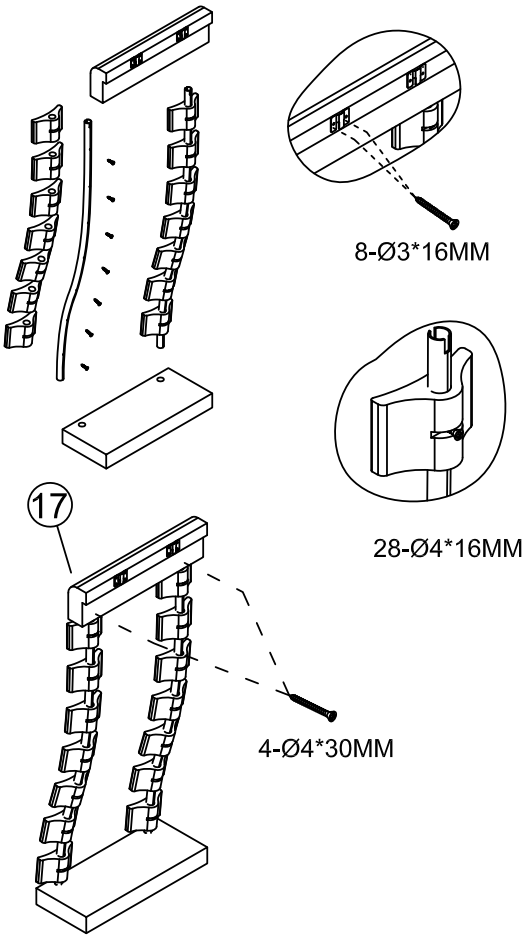

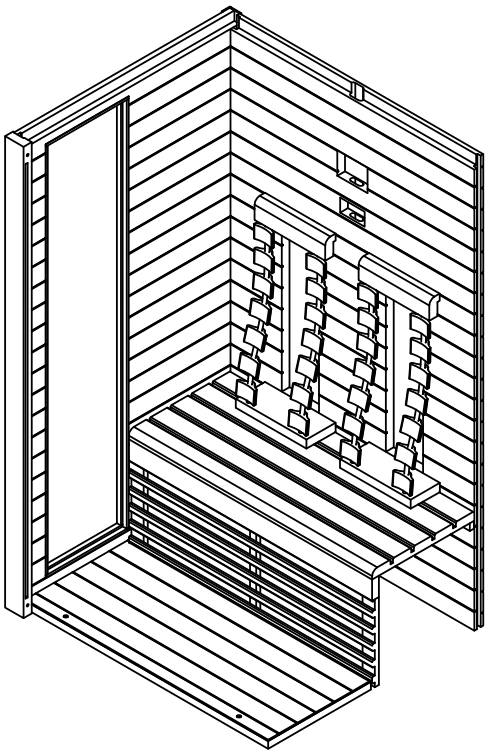

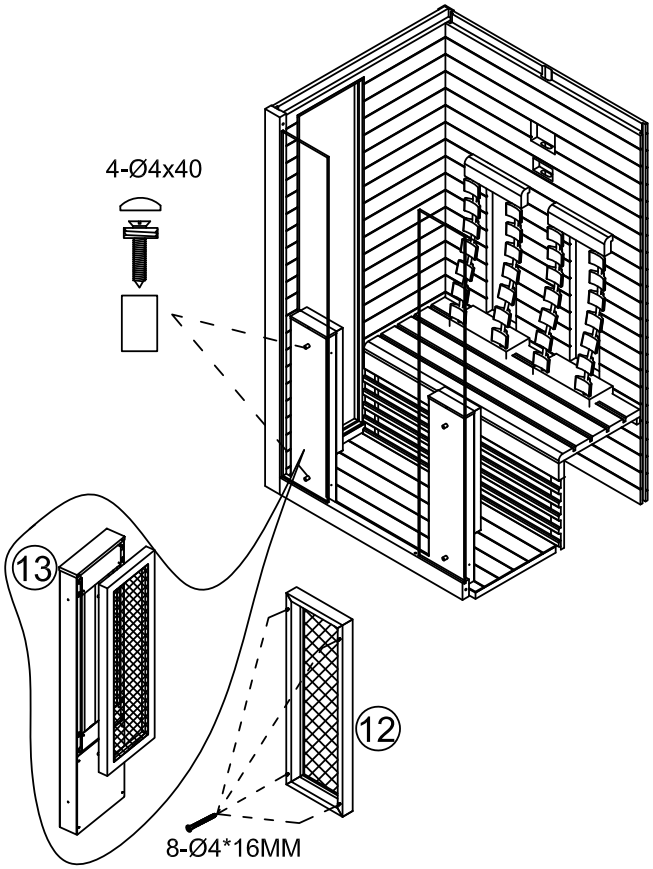

Assemble steps

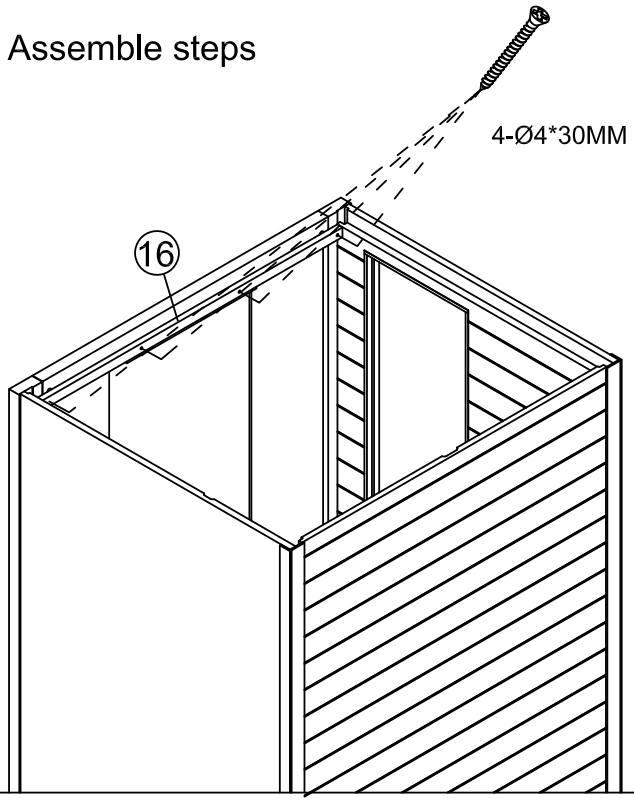

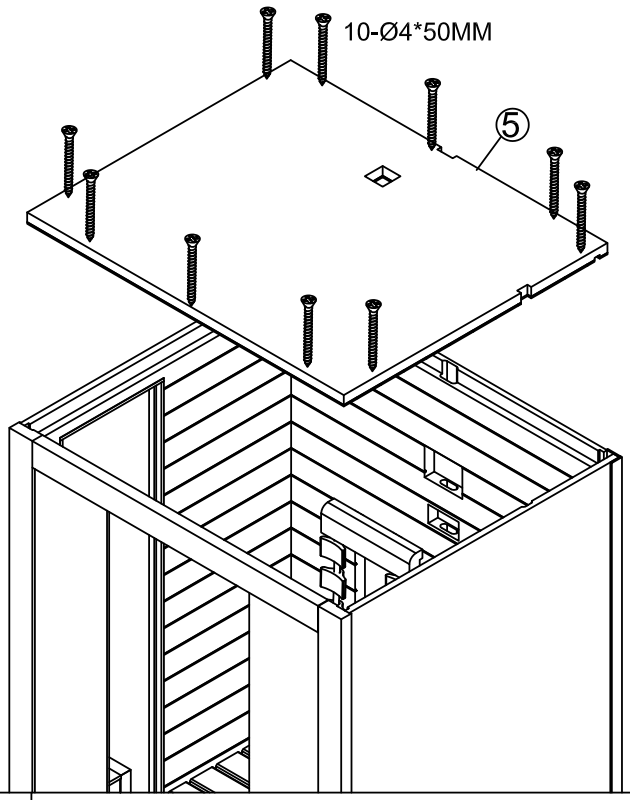

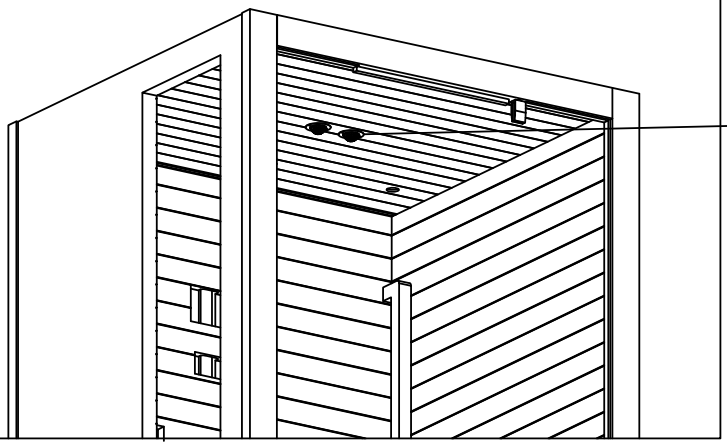

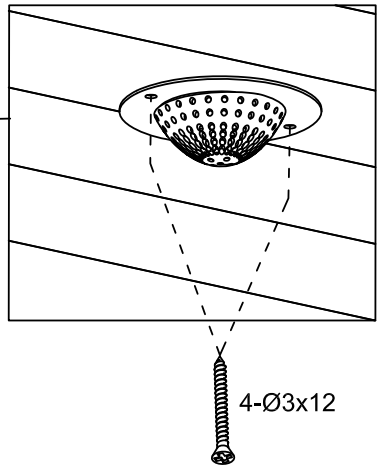

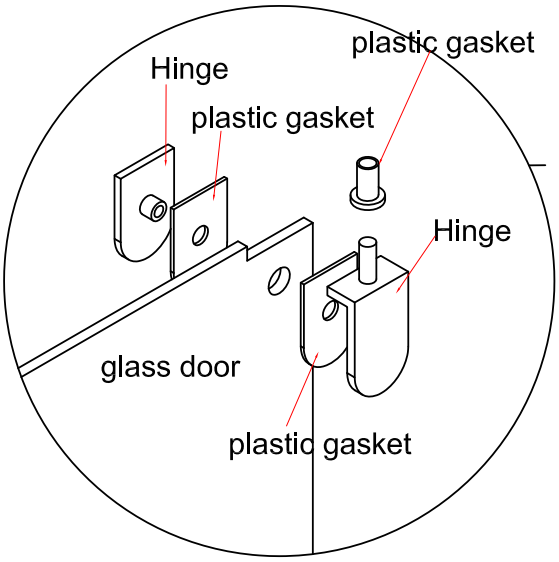

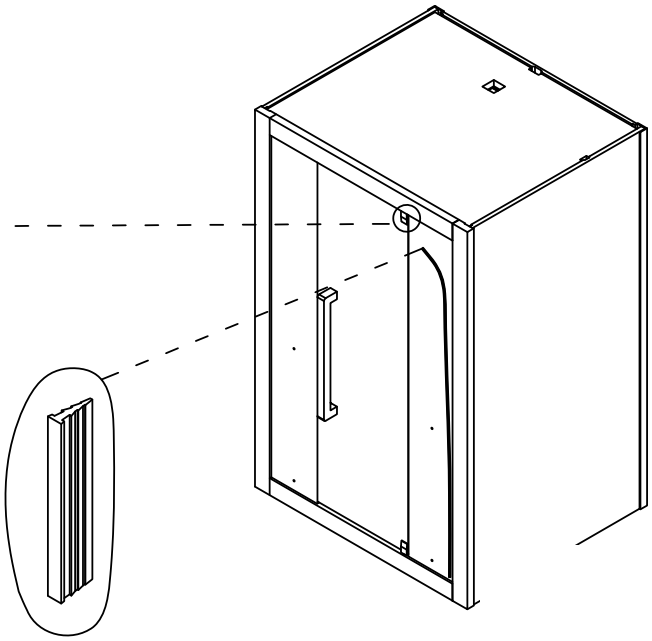

Montageschritte .

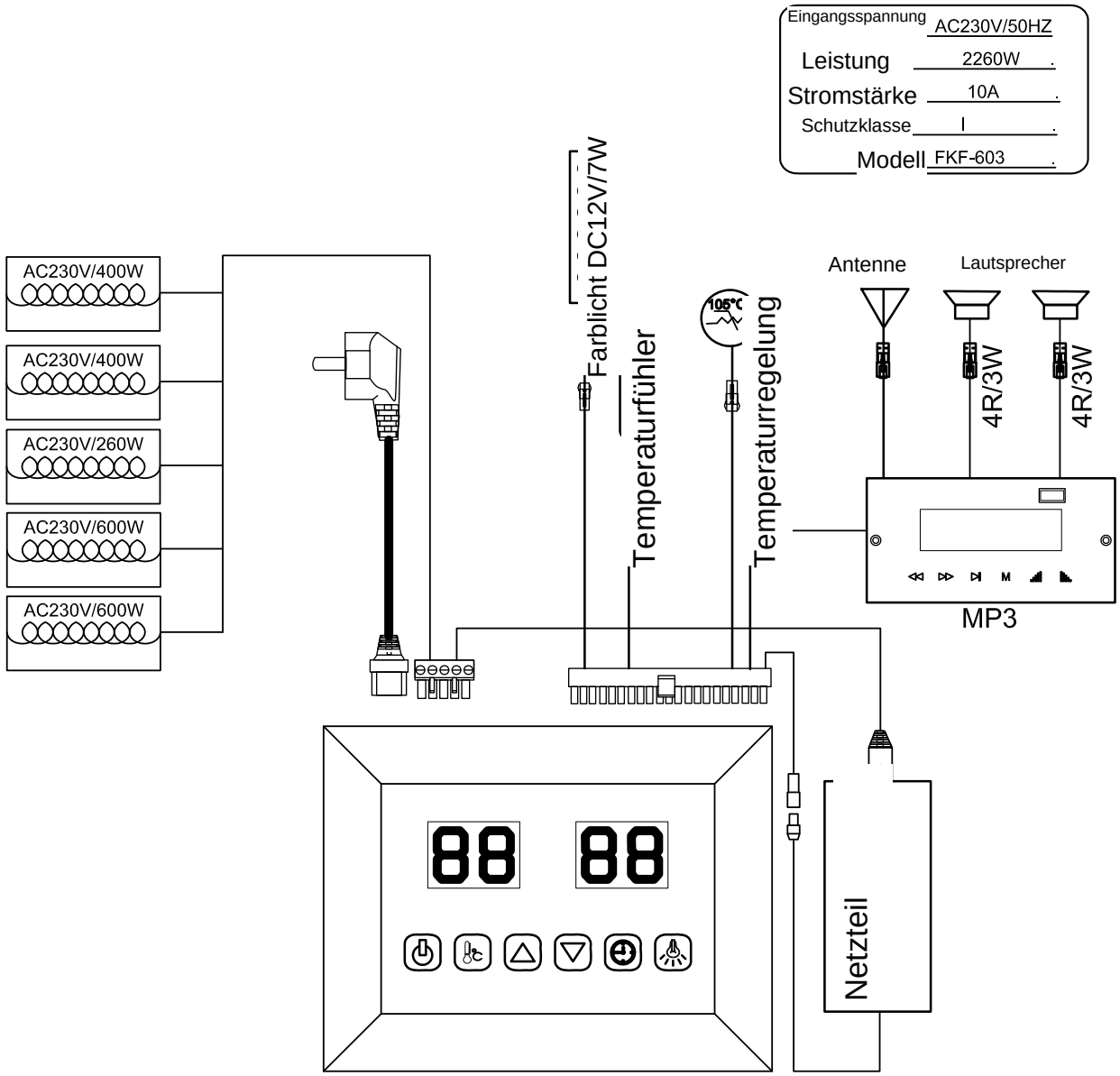

BEDIENUNGSANLEITUNG

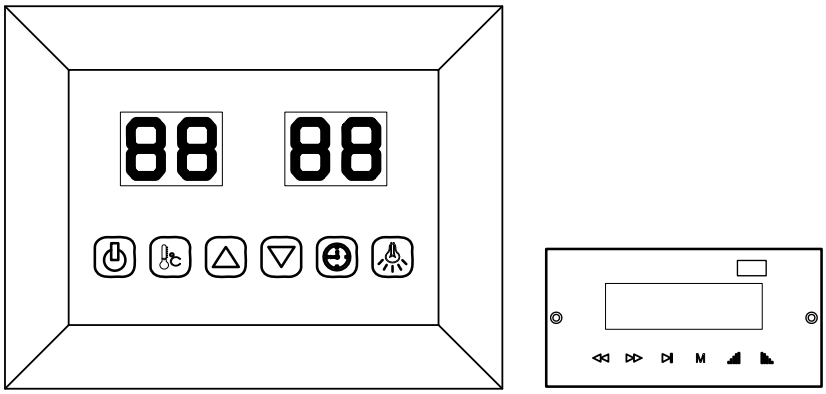

Netzteil an die Steckdose anschliessen - die LED-Anzeige im Display beginnt zu blinken. Nun lassen sich Infrarotstrahler, Licht und Musikfunktion einschalten.

1) Einschalten
Taste Ein/Aus drücken: Display und Strahler schalten ein, die Laufzeit wird automatisch auf 99 Minuten gesetzt und die Lufttemperatur in der Kabine angezeigt. Erneutes Drücken schaltet die Strahler aus.

2) Temperatureinstellung
Die linke Anzeige zeigt die Lufttemperatur. Nach Drücken der Temperaturtaste lässt sich die gewünschte Temperatur mit den Tasten Auf/Ab von 35 bis 60 einstellen (Schrittweite 1). Der eingestellte Wert blinkt 10 Sekunden, danach erscheint wieder die Lufttemperatur. Ist die Temperatur erreicht, schalten die Strahler automatisch ab; fällt sie um 4 Grad darunter, startet die Kabine automatisch wieder.
Bitte beachten: Die in der Kabine erreichbare Höchsttemperatur kann tiefer liegen als die gewünschte Temperatur. Das hängt von der Temperatur ausserhalb der Kabine ab. Voreingestellte Temperatur = 40.

3) Zeiteinstellung
Die rechte Anzeige zeigt die Laufzeit. Nach Drücken der Zeittaste lässt sich die gewünschte Zeit mit den Tasten Auf/Ab von 5 bis 99 Minuten einstellen (Schrittweite 1 Minute). Bei 00 schalten die Strahler automatisch ab. Voreingestellte Zeit = 99 Minuten.

4) Farblicht
Kurzer Druck auf die Lichttaste: gewünschte Farbe wählen (insgesamt 7 Farben) und Licht ausschalten. Langer Druck: automatischer Farbwechsel, alle 5 Sekunden eine andere der 7 Farben.

5)Mp3 player

5) MP3-Player
MP3-Player durch längeres Drücken der Wiedergabetaste aktivieren. Mit kurzen, wiederholten Druck auf die Modustaste (M) die gewünschte Quelle wählen (USB, MMC-Karte, Bluetooth, FM-Radio).

USB/SD- oder Bluetooth-Modus:
Titel mit kurzem Druck auf die Tasten vor/zurück wählen, Lautstärke (0-32) mit langem Druck auf dieselben Tasten einstellen. Wiedergabetaste = Pause.

FM-Radio-Modus:
Modustaste lange drücken, um Sender automatisch zu suchen (87.5 MHz - 108 MHz); das System speichert alle gefundenen Sender. Sender mit kurzem Druck auf die Tasten vor/zurück wählen, Lautstärke (0-32) mit langem Druck einstellen.

SERVICE

Hinweise zur Anwendung
Trinken Sie vor und nach der Anwendung ausreichend Flüssigkeit.
Trocknen Sie sich anschliessend vollständig ab.
Die optimale Kabinentemperatur für eine angenehme Anwendung liegt zwischen 35 und 40 Grad.
Spätestens nach einer Stunde Heizzeit sollte die Kabine ausgeschaltet und eine Pause von mindestens 30 Minuten eingelegt werden.
Empfohlen wird nach der Anwendung eine warme Dusche und eine Ruhephase.

Hinweise zur Pflege
Reinigen Sie die Kabine mit einem feuchten Baumwolltuch und trocknen Sie sie mit einem sauberen, trockenen Tuch nach.
Reinigen Sie das Glas mit Glasreiniger und einem weichen Tuch.
Giessen Sie kein Wasser auf das Bedienfeld und reinigen Sie es nicht mit einem nassen Tuch. Verwenden Sie zum Reinigen ein nur leicht mit milder Seifenlauge (Spülmittel) angefeuchtetes Tuch. Verwenden Sie keine chemischen Reinigungsmittel.
Ziehen Sie die Schrauben der Bank alle drei Monate nach, damit sie sich nicht lösen.

SERVICE

Hinweise zur Anwendung

Trinken Sie vor und nach der Anwendung der Infrarotkabine ausreichend Flüssigkeit.
Trocknen Sie sich anschliessend vollständig ab.
Die optimale Kabinentemperatur für eine angenehme Anwendung liegt zwischen 35 und 60 °C.
Spätestens nach einer Stunde Heizzeit sollte die Kabine ausgeschaltet und eine Pause von mindestens 30 Minuten eingelegt werden.

Hinweise zur Pflege

Reinigen Sie die Kabine mit einem feuchten Baumwolltuch und trocknen Sie sie mit einem sauberen, trockenen Tuch nach.
Reinigen Sie das Glas mit Glasreiniger und einem weichen Tuch.
Giessen Sie kein Wasser auf das Bedienfeld und reinigen Sie es nicht mit einem nassen Tuch. Verwenden Sie ein nur leicht mit milder Seifenlauge angefeuchtetes Tuch. Verwenden Sie keine chemischen Reinigungsmittel.
Ziehen Sie die Schrauben der Bank alle drei Monate nach.